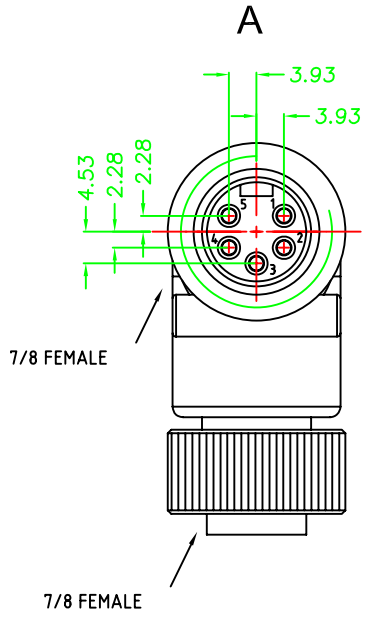

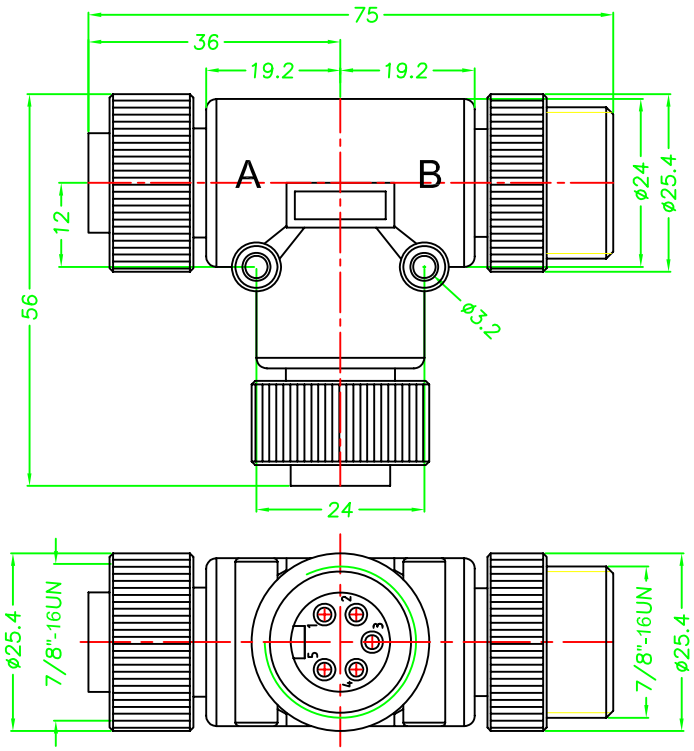

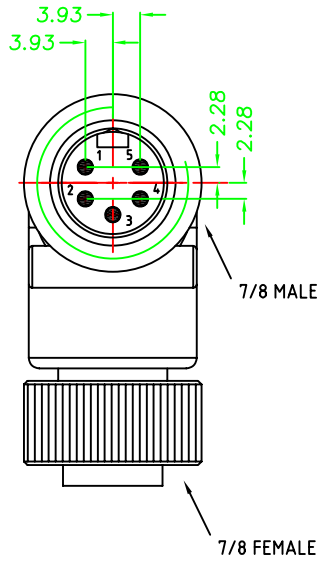

ELECTRICAL SCHEME

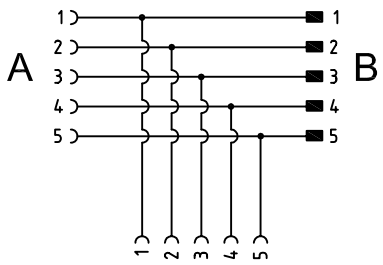

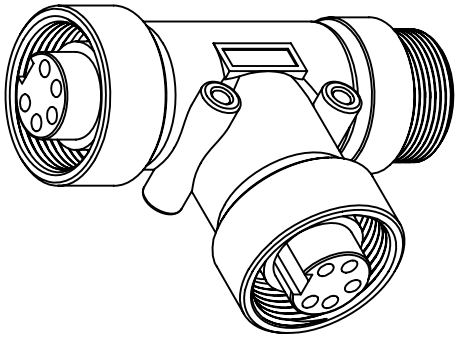

TOLLERANZE		DISEGNATORE LORENZO CIMMINO	DATA	SCALA		DISEGNO N.
U.d.M	ANGOLO	CONTROLLATO	05.03.09	1:1		
DESCRIZIONE 7/8 T WITH N°2FEMALE AND N°1 MALE 5POLES,BLACK, PARALLEL CIRCUIT			TIPO 7/8			MATERIALE
HTP High Tech Products	H.T.P. HIGH TECH PRODUCTS		CODICE 78T75000			